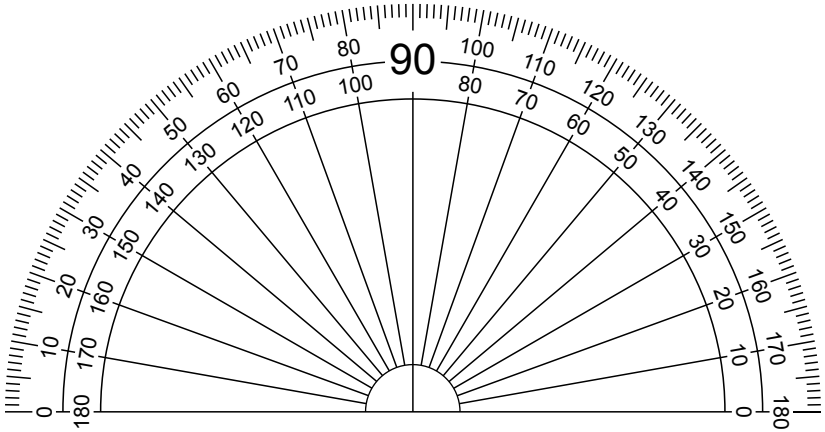
90
0 10 20 30 40 50 60 70 80 100 110 120 130 140 150 160 170 180

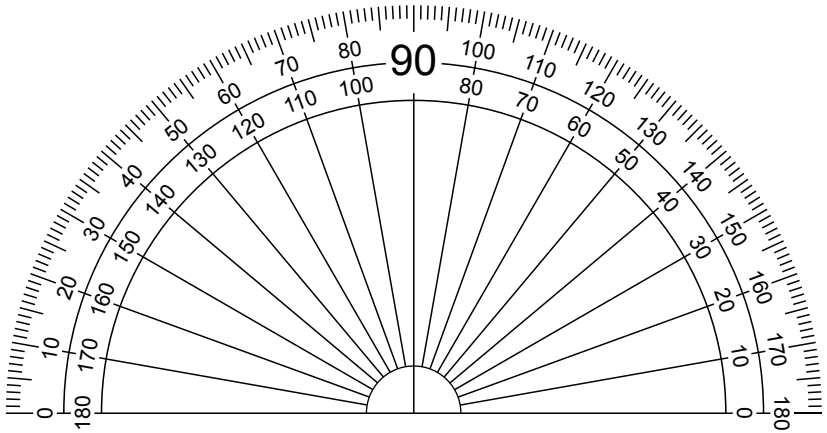
90
0 10 20 30 40 50 60 70 80 100 110 120 130 140 150 160 170 180

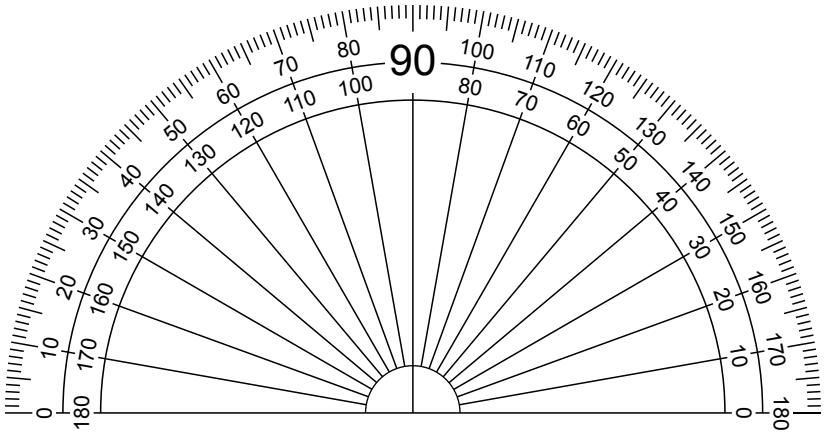
90
0 10 20 30 40 50 60 70 80 100 110 120 130 140 150 160 170 180

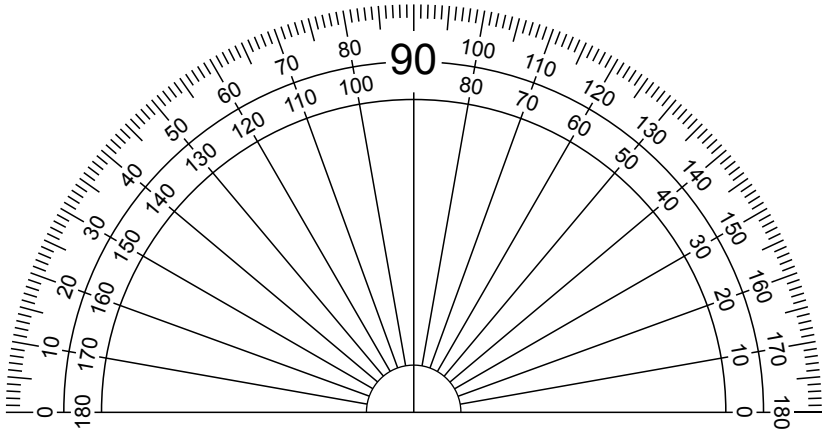
90
0 10 20 30 40 50 60 70 80 100 110 120 130 140 150 160 170 180

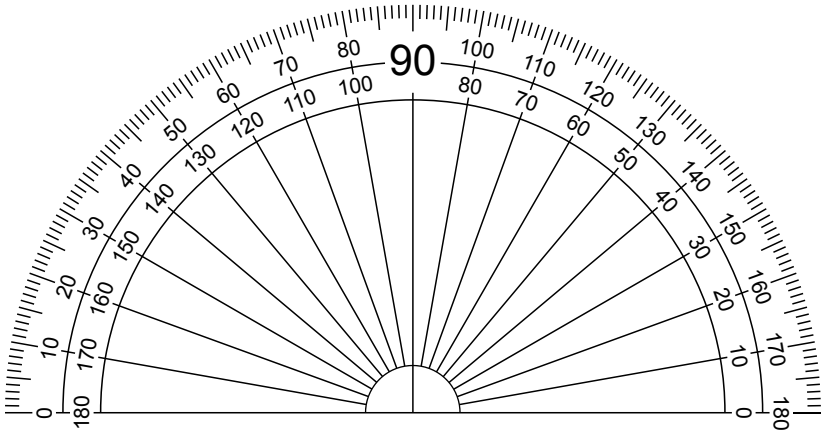
90
0 10 20 30 40 50 60 70 80 100 110 120 130 140 150 160 170 180

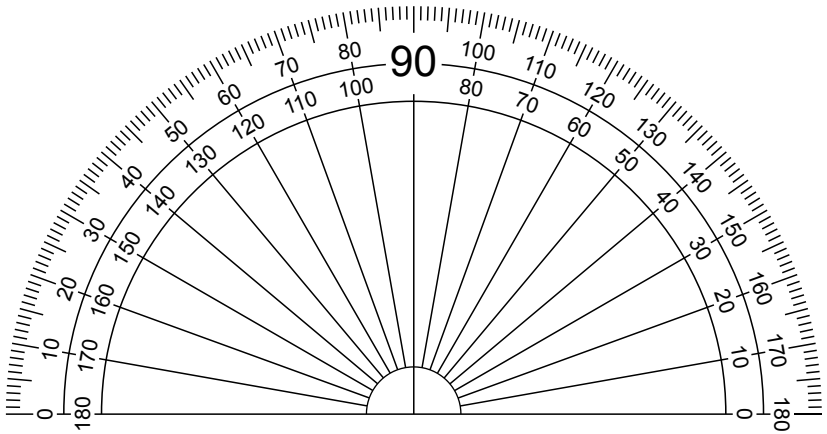
90
0 10 20 30 40 50 60 70 80 100 110 120 130 140 150 160 170 180